TBM • TBML • 1,0CV a 4,0CV

- **APLICAÇÕES:**
- Tornos CNC
- Centros de usinagem
- Dressagem de rebolos para retífica
- Furação com broca Tmax
- Furações profundas, onde é necessária alta pressão
- Máquinas especiais

IMPORTANTE

O fluido a ser bombeado deve estar limpo e isento de impurezas

- **DESEMPENHO:**

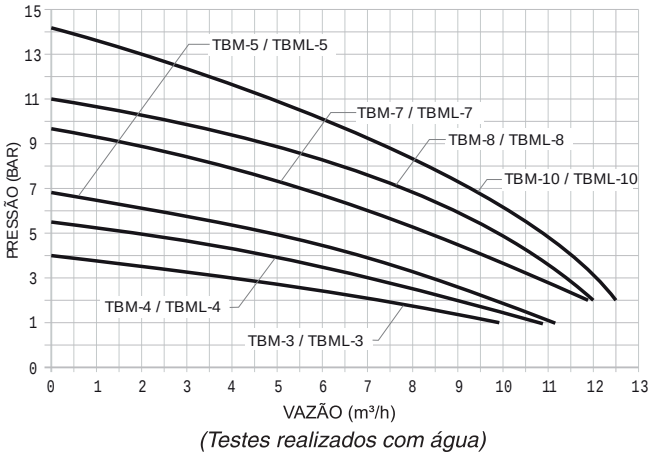

(Testes realizados com água)

X - Não utilizar a bomba nesta faixa de pressão.

- **CARACTERÍSTICAS MECÂNICAS E ELÉTRICAS:**
- Potência: 1,0 CV a 4,0 CV (motor IR3)
- Tensão: Trifásica 220/380/440 V
- Rotação: 3.500 RPM
- Frequência: 60 HZ
- Proteção: IP 55
- Corpo: Alumínio
- Voluta: Alumínio
- Intermediário: Aço Inox AISI 304
- Rotor: Tipo fechado em Aço Inox AISI 304
- Selo : Ø 3/4” Tipo 21 em Buna N
- Eixo: Aço SAE 1045
- Recalque: 3/4” BSP

GARANTIA: 1 ano contra defeitos de fabricação.
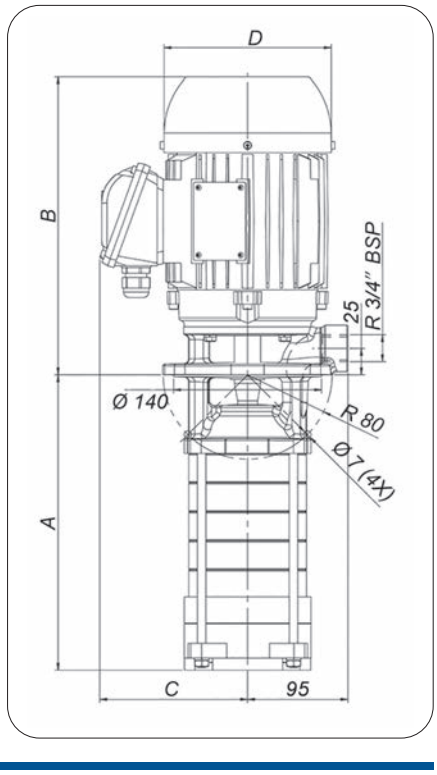
CARACTERÍSTICAS DIMENSIONAIS						
Modelo	Estágios	Pot. (CV)	A (mm)	B (mm)	C (mm)	D (mm)
TBM - 3	3	1,0	172	259	131	147
TBML - 3	3	1,0	322	259	131	147
TBM - 4	4	1,5	199,5	291	139	159
TBML - 4	4	1,5	349,5	291	139	159
TBM - 5	5	2,0	227	315	139	159
TBML - 5	5	2,0	377	315	139	159
TBM - 7	7	3,0	307,5	341	157	179
TBML - 7	7	3,0	457,5	341	157	179
TBM - 8	8	3,0	335	341	157	179
TBML - 8	8	3,0	485	341	157	179
TBM - 10	10	4,0	390	367	157	179
TBML - 10	10	4,0	540	367	157	179